HDC

Введение

Оптимальное соединение для каждой задачи E.2
Технические параметры E.3
Мощные промышленные разъемы E.4
The end of the PG thread E.5

Кабельные вводы

Выбор вводов E.6 — E.7

Технические параметры

Обзор E.8

Наборы метрических HDC HA 3-контактн. / HA 4-кон.

E.9 — E.10

Серия ConCept

Универсальное и гибкое решение E.12
Технические параметры E.13
Кривая параметров приборов E.14

Модуль ConCept

CM-3 / CM-5 E.15
CM-10 / CM-20 E.16
CM-HE / CM-4 E.17

Магистральные модули ConCept

Введение E.18
Технические параметры E.19
Магистральные разъемы E.20
Магистральные разъемы с интегрированным T-выходом E.21

Монтажный корпус ConCept

Размер 3 E.22 — E.23
Размер 4 E.24 — E.25
Размер 6 E.26 — E.27
Размер 8 E.28 — E.29

Введение

Оптимальное соединение для каждой задачи

Мы предлагаем широкий выбор мощных промышленных разъемов, которые позволят Вам эффективно и технически совершенно решить Ваши специфические задачи по установлению соединений.

Наша программа поставок включает:

- Стандартные разъемы, содержащие до 216 контактов, токонесущая способность до 35 А.
- Надежные штифтовые разъемы DSTV, содержащие до 64 контактов, токонесущая способность до 16 А.
- Модульные системы разъемов ConCept, позволяющие Вам набирать контакты и гнезда.
- Полные комплекты с наиболее распространенными мощными промышленными разъемами, содержащие наборы контактов и гнезд, вилок и розеток, надлежащим образом укомплектованных для удобства пользователей.

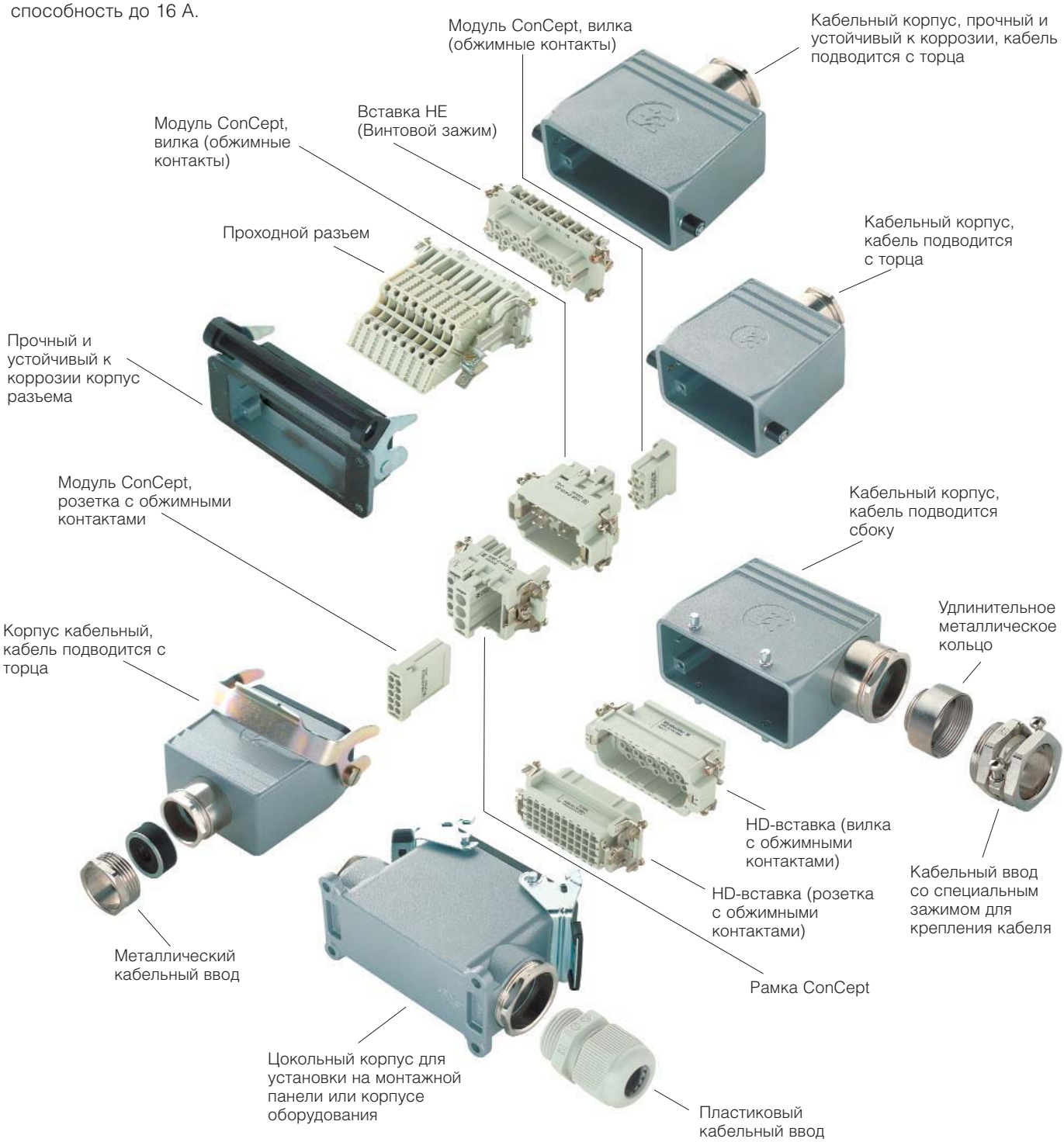

Технические параметры

Степень защиты в соответствии со стандартом EN 60 529/DIN0470

Защита от пыли (первая цифра)		Защита от влаги (вторая цифра)	
Цифра		Цифра	
0	Нет защиты	0	Нет защиты
1	Защита от твердых предметов 50 мм и более в поперечнике. Защита токонесущих частей от прикосновения ладонями.	1	Вертикально падающие капли не могут причинить вреда устройству или нарушить безопасность работы персонала.
2	Защита от твердых предметов 12,5 мм и более в поперечнике. Защита токонесущих частей от прикосновения пальцами.	2	Вертикально падающие капли не могут причинить вреда устройству, если его корпус наклонен на угол до 15° по отношению к вертикали.
3	Защита от твердых предметов 2,5 мм и более в поперечнике. Защита токонесущих частей от прикосновения инструментом.	3	Вода, разбрызгиваемая на корпус устройства под углом до 60° по отношению к вертикали, не причиняет вреда устройству и не нарушает безопасность работы персонала.
4	Защита от твердых предметов 1 мм и более в поперечнике. Защита токонесущих частей от прикосновения проводом.	4	Вода, разбрызгиваемая на корпус устройства под любым углом, не причиняет вреда устройству и не нарушает безопасность.
5	Защита от пыли, проникновение пыли не прекращено полностью, но пыль не накапливается в количестве, способном повлиять на нормальную работу устройства или нарушить безопасность.	5	Струя воды, направленная на корпус устройства, не может причинить вреда устройству или нарушить безопасность.
6	Полная защита от пыли. Пыль не проникает в защищаемое устройство.	6	Сильная струя воды, направленная на корпус устройства, не причиняет вреда устройству и не нарушает безопасность.
		7	Вода не проникает в корпус устройства в количествах, влияющих на нормальную работу при погружении корпуса в воду при нормальном давлении и временной выдержке.
		8	Вода не проникает в корпус устройства в количествах, способных повлиять на нормальную работу при постоянном погружении корпуса в воду при условиях, оговоренных между производителем и пользователем. Эти условия должны быть строже, чем оговоренные индексом защиты.

Оптимальная защита при выборе оптимального разъема от Weidmuller

Введение

Мощные промышленные разъемы

Количество контактов для разъемов различных размеров и типов

Корпус		Тонкий						Тонкий & высокий		Широкий						Широкий & высокий			
		HA-3	HAD-7[1]	HA-10	HA-16	HA-32	HA-48	HAD-15	HAD-25	HB-6	HB-10	HB-16	HB-24	HB-32	HB-48	HBD-16	HBD-24	HBD-40	HBD-64
Серии	**Размер**	1	1	2	5	7	9	2	5	3	4	6	8	10	12	3	4	6	8
разъемов	Кол-во контактов																		
HA	3	●	●																
3+4 контактн.,10A/400B	4	●	●																
10-48 контактов 16A/250B	10			●				●											
Винтовые зажимы	16				●				●										
	32					●													
	48						●												
HE	6									●						●			
500B	10										●						●		
16 A макс.	16											●						●	
Винтовые зажимы,																			
обжимной контакт	24												●						●
Пружинные зажимы	32													●					
	48														●				
	6									●									
DSTV-K	10										●								
380 B~ / 450 B-	16											●							
16 A макс.	24												●						
Винтовые зажимы	32													●					
Совместим с HE	48														●				
	7	●	●																
HD	8	●	●																
250 B	15			●				●											
10 A макс.	16									●						●			
Обжимной контакт	24										●						●		
	25				●				●										
	40											●						●	
	50					●													
	64												●						●
	80													●					
	128														●				
DSTV-HD	16									●									
250B~/300B-/10 A макс.	24										●								
Винтовые зажимы	40											●							
Совместим с HD	64												●						
HDD	24									●						●			
250 B	42										●						●		
10 A макс	72											●						●	
Обжимной контакт	108												●						●
	144													●					
	216														●				
HVE	3+2										●						●		
630 B / 16 A макс.	6+2											●						●	
Винтовые зажимы	10+2												●						●
HSB	6											●						●	
400 B / 35 A макс.	12													●					
Винтовые зажимы	-																		
Рамка ConCept	Модули	HA-3	HAD-7	HA-10	HA-16	HA-32	HA-48	HAD-15	HAD-25	HB-6	HB-10	HB-16	HB-24	HB-32	HB-48	HBD-16	HBD-24	HBD-40	HBD-64
CR6	2									●						●			
CR10	3										●						●		
CR16	5											●		●[2]				●	
CR 24	7												●		●[3]				●

1) Пласт. корпуса 2) 2x CR 16 рамки 3) 2x CR 24 рамки

Введение

Подключение проводов PG

Европейский стандарт DIN EN 50 262
Метрические резьбовые кабельные вводы для электрического оборудования

Даты и сроки окончания

Новый европейский стандарт DIN EN 50262 "Метрические резьбовые кабельные вводы для электрического оборудования", регулирующий новую метрическую систему для проводов, а также требования к безопасности этих проводов, вступил в силу 01.04.1999. Он заменил национальные стандарты, действовавшие до того времени для вводов PG: "Витые кабели и кабели с проводами PG" ("Screwing cables and cables with PG threads") (DIN 46225 до DIN 46259, DIN 46320-1 до -4, а также DIN 40430), утративший силу 31.12.1999.

Утверждение конструкций в соответствии с DIN VDE 0619: 1987 09 имело силу до 31.3.2001. новый стандарт EC 50 262 обязателен для всех стран Европейского Союза (EC) и стран, сотрудничающих с ENELEC (Европейский Комитет Электрических Стандартов) и принимающих стандарт.

Практические возможности:

Новое оборудование в указанных странах может использовать только метрические кабельные вводы, начиная с 1 января 2000 г. Для Вас это означает, что Вы должны заменить провода на метрические в течение переходного периода до 1 марта 2001 г.; после этой даты изделия с вводами PG не могут носить знак CE. Заявления о соответствии для изделий с проводами PG более невозможны, просто потому, что соответствующий стандарт более недействителен.

Огромное преимущество перехода в том, что потребуется меньше размеров. Вместо десяти предыдущих размеров PG потребуется только восемь метрических размеров кабельных вводов. Это облегчает поддержку складских запасов.

Диаметры отверстий для различных размеров проводов в изоляции

Диаметр отверстия	M	PG
12.5 mm	M 12	
13.0 mm		Pg 7
15.5 mm		Pg 9
16.5 mm	M 16	
19.0 mm		Pg 11
20.5 mm	M 20	
21.0 mm		Pg 13.5
23.0 mm		Pg 16
25.5 mm	M 25	
29.0 mm		Pg 21
32.5 mm	M 32	
37.5 mm		Pg 29
40.5 mm	M 40	
47.5 mm		Pg 36
50.5 mm	M 50	
54.5 mm		Pg 42
60.0 mm		Pg 48
63.5 mm	M 63	

Сравнение должно рассматриваться как количественное.

Замена "один к одному" невозможна. Таким образом, для пользователя важно сравнить ассортименты с номинальными размерами винтов и соответственно их переклассифицировать.

Переход в Weidmuller:

Мы хотим сделать для Вас переход как можно более легким, предлагая Вам продукцию обоих стандартов кабельных вводов. Переход касается корпусов всех размеров и всех кабельных вводов. Метрические версии можно отличить от старых типов PG по букве M, помещенной перед размером ввода в описании типа.

Кроме того, дефис и косая черта использовались для того, чтобы сохранять длину названия типа в разумных пределах.

Описания существующих типов PG не изменены.

Версия
Описание типа

PG корпус	HDC-HA-3-TOVL1/11P
Метрический корпус	HDC HA3 TOVL 1xM20G

Последняя "G" в описании типа означает, что это версия провода, потому что для метрических изолирующих и соединительных корпусов промежуточная соединительная муфта более не важна. Таким образом, мы будем поставлять эти провода исключительно в версиях без соединительной муфты. Это не распространяется на изолирующие корпуса низких конструкций и бокового кабельного выхода. Они поставляются с соединительной муфтой. В этой конструкции муфты предотвращают возможный контакт между кабельным вводом и соединительной вилкой.

Корпуса розеток с цельнолитыми соединительными муфтами будут поставляться в метрической версии. Корпуса метрических розеток с цельнолитыми соединительными муфтами также будут включены в поставки исключительно как проводные версии по вышеописанным причинам.

Мы также поместили описание всех кабельных вводов для наших метрических корпусов в главе "Кабельные вводы" этого каталога. В дополнение мы также предлагаем адаптеры для использования PG в метрической системе и наоборот.

Разумеется, мы можем производить необходимые Вам разъемы по Вашим индивидуальным требованиям.

Пожалуйста, свяжитесь с нами.

Кабельные вводы

Выбор вводов

Указанные размеры определены для многожильных кабелей.
Пожалуйста, обращайте внимание на размер провода выбранного Вами кабельного ввода (глава L).

Поперечное сечение	Кол-во проводов	Прибл. диаметр кабеля, мм	Метрический ввод	PG с кольцом
0.5 mm²	2	5.7 - 8.7	12 16 20	9
AWG 20	3	6.0 - 9.0	12 16 20	9
	4	6.7 - 9.7	12 16 20	9 11
	5	7.2 - 10.2	16 20	9 11 13.5 16
	6	7.6 - 10.6	16 20	9 11 13.5 16
	7	8.0 - 10.6	16 20	9 11 13.5 16
	8	9.4 - 12.8	16 20 25	9 11 13.5 16
	10	9.4 - 12.8	16 20 25	9 11 13.5 16
	12	9.7 - 12.9	16 20 25	9 11 13.5 16
	14	10.2 - 13.4	20 25	11 13.5 16
	16	10.7 - 13.9	20 25	11 13.5 16
	21	12.3 - 15.1	20 25	13.5 16 21
	24	13.5 - 16.7	25 32	13.5 16 21
	30	14.3 - 17.5	25 32	16 21
	35	16.0 - 18.6	25 32	21
	40	16.6 - 19.2	25 32 40	21
	52	19.2 - 21.6	32 40	21 29
	61	20.3 - 23.1	32 40	21 29
	80	22.9 - 25.7	32 40	29 36
	100	26.4 - 29.6	40 50	29 36

Поперечное сечение	Кол-во проводов	Прибл. диаметр кабеля, мм	Метрический ввод	PG с кольцом
0.75 mm²	2	6.8 - 9.8	12 16 20	9 11
AWG 18	3	7.2 - 9.7	12 16 20	9 11
	4	7.9 - 10.3	12 16 20	9 11
	5	8.9 - 10.9	16 20	9 11 13.5 16
	6	8.9 - 12.3	16 20 25	9 11 13.5 16
	7	9.6 - 12.3	16 20 25	9 11 13.5 16
	8	10.4 - 13.8	20 25	11 13.5 16
	9	10.7 - 13.9	20 25	11 13.5 16
	10	10.4 - 13.8	20 25	11 13.5 16
	12	10.7 - 13.9	20 25	11 13.5 16
	15	12.3 - 13.5	20 25	13.5 16
	18	13.0 - 16.2	25 32	13.5 16 21
	21	13.6 - 16.8	25 32	13.5 16 21
	25	15.9 - 18.5	25 32	21 29
	32	17.1 - 19.7	25 32	21 29
	40	19.0 - 21.4	32 40	21 29
	50	21.3 - 24.1	32 40	21 29
	61	22.6 - 25.4	40	21 29 36
	80	26.1 - 29.3	40 50	29 36
	100	29.4 - 33.0	40 50	36

Поперечное сечение	Кол-во проводов	Прибл. диаметр кабеля, мм	Метрический ввод	PG с кольцом
1 mm²	2	7.1 - 10.1	16 20	9 11
AWG 16 – 18	3	7.5 - 10.1	16 20	9 11
	4	8.4 - 10.7	16 20	9 11 13.5
	5	9.2 - 11.4	16 20 25	9 11 13.5 16
	6	9.2 - 12.6	16 20 25	9 11 13.5 16
	7	9.2 - 12.6	16 20 25	9 11 13.5 16
	8	11.0 - 14.4	20 25	11 13.5 16 21
	9	11.8 - 15.2	20 25 32	11 13.5 16 21
	10	11.0 - 14.4	20 25 32	11 13.5 16 21
	12	11.8 - 14.6	20 25 32	11 13.5 16 21
	14	12.4 - 15.2	20 25 32	13.5 16 21
	16	13.0 - 16.2	25 32	13.5 16 21
	18	13.7 - 16.9	25 32	13.5 16 21
	20	14.4 - 17.6	25 32 40	16 21
	24	16.5 - 19.1	25 32 40	21 29
	25	16.9 - 19.5	25 32 40	21 29
	34	19.4 - 21.8	32 40	21 29
	48	22.0 - 24.8	40	21 29
	56	23.2 - 26.0	40 50	21 29 36
	61	24.5 - 27.2	40 50	29 36
	80	27.7 - 30.9	40 50	36
	100	31.8 - 35.2	40 50 63	36 42

Кабельные вводы

Выбор вводов

Указанные размеры определены для многожильных кабелей.
Пожалуйста, обращайте внимание на размер провода выбранного Вами кабельного ввода (глава L).

Поперечное сечение	Кол-во проводов	Прибл. диаметр кабеля, мм	Метрический ввод							PG с кольцом							
1.5 mm²	2	8.0 - 11,0	12	16	20						9	11	13.5	16			
AWG 16	3	8.7 - 11,0	16	20	25					9	11	13.5	16				
	4	9.7 - 11.8	16	20	25					9	11	13.5	16				
	5	10.8 - 13.0		20	25						11	13.5	16				
	6	10.8 - 14.2		20	25						11	13.5	16				
	7	10.8 - 14.2		20	25						11	13.5	16				
	8	13.2 - 16.6			25	32						13.5	16	21			
	11	13.6 - 16.8			25	32						13.5	16	21			
	12	17.6 - 16.8			25	32						13.5	16	21			
	14	14.4 - 17.6			25	32							16	21			
	16	15.8 - 18.4			25	32							16	21			
	18	16.6 - 19.2			25	32								21	29		
	20	17.4 - 20.0			25	32	40							21	29		
	25	20.2 - 23.0				32	40							21	29		
	32	23.8 - 24.5					40								29	36	
	34	22.6 - 25.4					40								29	36	
	42	25.8 - 29.0					40	50							29	36	
	50	27.0 - 30.2					40	50							29	36	
	56	27.8 - 31,0					40	50							29	36	
	61	28.6 - 31.8					40	50								36	
	80	33.0 - 36.4						50	63							36	42
	90	34.6 - 37.6						50	63							36	42
	100	37.8 - 41.4						50	63								42

Поперечное сечение	Кол-во проводов	Прибл. диаметр кабеля, мм	Метрический ввод							PG с кольцом							
2.5 mm²	2	9.8 - 12.8	16	20	25					9	11	13.5	16				
AWG 12 – 14	3	10.6 - 13.4		20	25						11	13.5	16				
	4	11.7 - 14.4		20	25						11	13.5	16				
	5	13.0 - 16.4		20	25	32						13.5	16	21			
	6	13.3 - 16.7			25	32						13.5	16	21			
	7	13.3 - 16.7			25	32						13.5	16	21			
	8	17.4 - 20.8			25	32	40							21	29		
	11	18.0 - 20.6			25	32	40							21	29		
	16	20.6 - 23.4				32	40							21	29		
	18	21.7 - 24.5					40								29	36	
	25	26.4 - 29.6					40	50							29	36	
	34	31.3 - 33.1					40	50								36	42
	50	37.0 - 39.4						50	63								42
	61	39.0 - 41.5						50	63								42

Поперечное сечение	Кол-во проводов	Прибл. диаметр кабеля, мм	Метрический ввод							PG с кольцом							
4 mm²	2	10.7 - 14.1		20	25						11	13.5	16	21			
AWG 10 – 12	4	13.0 - 16.4			25	32						13.5	16	21			
	5	14.3 - 17.7			25	32							16	21			
	7	16.2 - 19.6			25	32								21	29	36	
	11	ca. 24.5					40								29	36	

Технические параметры

Обзор

Разъемы с фиксированными контактами

	DSTV-K	HE	HA	DSTV-HD	HD	HDD	HSB	HVE
Материал								
Вставки				Армированный стекловолокном PC (перечислено в UL)				
Температурный диапазон,°C	-40…+125	-40…+125	-40…+125	-40…+125	-40…+125	-40…+125	-40…+125	-40…+125
Контакты				медный сплав				
Поверхность	Ag	Ag/Au	Ag	Au/Sn	Au/Sn	Au/Ag	Ag	Ag
Характерные значения								
Кол-во контактов	6-48	6-48	3-48	6-64	7-128	24-216	6-12	3-10
Кодирование без потери контакта	да	да	да	да	да	да	да	да
Частота соединения	Ќ 100	Ќ 100	Ќ 100	Ќ 100	Ќ 100	Ќ 100	Ќ 100	Ќ 100
Поперечное сечение, мм²	0.5-2.5	0.5-2.5/0.5-4.0[1]	0.5-2.5	0.5-1.5	0.14-2.5	0.14-2.5	0.5-6,0	0.5-2.5
Диаметр провода AWG	20…14	20…12	20…14	20…16	20…16	26…14	20…10	20…14
Зачистка изоляции								
- пружинная клемма	—	7.0 mm	—	—	—	—	—	—
- винтовая клемма	8.0 mm	7.0 mm	3+4-р. 6.0 mm 10-48-р. 7.0 mm	10.0 mm	—	—	11.0 mm	11.0 mm
- Обжимное соединение	—	7.5 mm	—	—	4.0 mm	8.0 mm	—	—
Рабочие параметры								
Рабочий ток	16 A макс.	16 A макс.	3+4-конт. 10 A макс. 10-48-конт. 16 A макс.	10 A макс.	10 A макс.	10 A макс.	35 A макс.	16 A макс.
Рабочее напряжение 630 i.a.w. VDE		400 В	500 В	3+4-конт. 400 В 10-48-конт. 250 В	250 В	250 В	250 В	400 В
Рабочее напряжение 600Vac i.a.w. UL/CSA		600Vac	600Vac	600Vac	600Vac	600Vac	300Vac	600Vac
Защита корпуса в соотв. с DIN 40050	IP 65/20	IP 65/20	3+4-р. IP 54/20 10-48-р. IP 65/20	IP 65/20	IP 65/20	IP 65/20	IP 65/20	IP 65/20

[1] с обжимным соединением

Технические параметры для ConCept приведены в соответствующих главах.

Наборы метрических HDC HA 3-контактн. / HA 4-контактн.

HA 3-контактн., 400 В, 10 А

1498100000

1498100000

1498100000

1498200000

1498200000

1498200000

1788820000

1788520000*

1788820000

1497600000

1652410000

90°
1497700000

1772220000

1772300000

1772220000

HDC-KIT-HA 03.300 M	HDC-KIT-HA 03.301 M	HDC-KIT-HA 03.302 M	
Исполнение: мет. корпус	Исполнение: *пласт. корпус	Исполнение: мет. корпус	
Кабельный ввод M 20	Кабельный ввод M 20	Кабельный ввод M 20	
Ном. зак. **1802470000**	Ном. зак. **1802460000**	Ном. зак. **1802450000**	

Винтовое соединение HA-3

3-конт. / 400 В / макс. 10 А			Типоразмер 1
Версия	**Тип**	**Уп.**	**Ном. зак.**
Гнездо	HDC-HA-3BS	1	**1498200000**
Штифт	HDC-HA-3SS	1	**1498100000**

Корпус разъема HA-3/HAD-7

С защелками внизу			Типоразмер 1
Версия	**Тип**	**Уп.**	**Ном. зак.**
Мет. корпус			
1 x M 20 жила	HDC-HA-3-TOVL1xM20G	1	**1788820000**
1 x M 20 жила	HDC-HAD-7-TOVL1xM20G	1	**1788520000**

Корпус разъема HA-3/HAD-7

С защелками внизу			Типоразмер 1
Версия	**Тип**	**Уп.**	**Ном. зак.**
Мет. корпус	HDC-HA-3-AVL	1	**1497600000**
Пласт. корпус	HDC-HAD-7-AVL	1	**1652410000**

Корпус разъема, угловой HA-3/HAD-7

С защелками внизу			Типоразмер 1
Версия	**Тип**	**Уп.**	**Ном. зак.**
Мет. корпус	HDC-HA-3-AWVL	1	**1497700000**

HA 4-контактн., 400 В, 10 А

1498300000

1498300000

1498300000

1498300000

1498400000

1498400000

1498400000

1498400000

1788820000

1788520000*

1788820000

1788520000*

1497600000

1652410000

90°
1497700000

90°
1652420000*

1772220000

1772300000

1772220000

1772300000

HDC-KIT-HA 04.400	HDC-KIT-HA 04.401	HDC-KIT-HA 04.402	HDC-KIT-HA 04.406
Исполнение: мет. корпус	Исполнение: *пласт. корпус	Исполнение: мет. корпус	Исполнение: *пласт. корпус
Кабельный ввод M 20	Кабельный ввод M 20	Кабельный ввод M 20	Кабельный ввод M 20
Ном. зак. **1802440000**	Ном. зак. **1802430000**	Ном. зак. **1802700000**	Ном. зак. **1802720000**

Винтовое соединение HA-4

4-конт. / 400 В / макс. 10 А			Типоразмер 1
Версия	**Тип**	**Уп.**	**Ном. зак.**
Гнездо	HDC-HA-4BS	1	**1498400000**
Штифт	HDC-HA-4SS	1	**1498300000**

Корпус разъема HA-3/HAD-7

С защелками внизу			Типоразмер 1
Версия	**Тип**	**Уп.**	**Ном. зак.**
Мет. корпус			
1 x M 20 жила	HDC-HA-3-TOVL1xM20G	1	**1788820000**
1 x M 20 жила	HDC-HAD-7-TOVL1xM20G	1	**1788520000**

Корпус разъема HA-3/HAD-7

С защелками внизу			Типоразмер 1
Версия	**Тип**	**Уп.**	**Ном. зак.**
Мет. корпус	HDC-HA-3-AVL	1	**1497600000**
Пласт. корпус	HDC-HAD-7-AVL	1	**1652410000**

Корпус разъема, угловой HA-3/HAD-7

С защелками внизу			Типоразмер 1
Версия	**Тип**	**Уп.**	**Ном. зак.**
Мет. корпус	HDC-HA-3-AWVL	1	**1497700000**
Пласт. корпус	HDC-HAD-7-AWVL	1	**1652420000**

Информацию о полном ассортименте смотрите в нашем основном каталоге.

Наборы метрических HDC HE 24-контактн./ 32-контактн./ 48-контактн.

HE 24-контактн., 500 В, 16 А для стандарта HE /380 В AC, 16 А при использовании с DSTVK

1211100000

1211100000

1211100000

1211300000

1211300000

1290400000

1212100000

1211900000

1212100000

1212400000

1212400000

1212400000

HDC-KIT-HE 24.130	HDC-KIT-HE 24.131	HDC-KIT-HE 24.230
Исполнение:	Исполнение:	Исполнение:
мет. корпус	мет. корпус	мет. корпус
Ном. зак. **1712530000**	Ном. зак. **1712690000**	Ном. зак. **1712730000**

Винтовое соединение, серия HE-24

24-конт. / 500 В / макс. 16 А — Типоразмер 8

Версия	Тип	Уп.	Ном. зак.
Штифт	HDC-HE-24SS		**1211100000**
Гнездо	HDC-HE-24BS		**1211300000**

Винтовое соединение, серия DSTV-K-24

24-конт. 380 В-/ 450 В- / макс. 16 А — Типоразмер 8

Версия	Тип	Уп.	Ном. зак.
Гнездо	DSTV-K-BL 24		**1290400000**

Корпус разъема, серия HB-24

С защелками внизу, на длинной стороне — Типоразмер 8

Версия	Тип	Уп.	Ном. зак.
Стандартные корпуса			
1 x Pg21 полный	HDC-HB-24-TSVU1/21P		**1212100000**
1 x Pg21 полный	HDC-HB-24-TOVU1/21P		**1211900000**

Корпус разъема, серия HB-24

С защелками внизу, на длинной стороне — Типоразмер 8

Версия	Тип	Уп.	Ном. зак.
Стандартные корпуса			
	HDC-HB-24-AVU		**1212400000**

HE 32-контактн., 500 В, 16 А

1207500000+1215700000

1207700000+1216100000

1217500000

1217800000

HE 48-контактн., 500 В, 16 А

1211100000+1220800000

1211300000+1221200000

1222600000

1222900000

HDC-KIT-HE 48.150
Исполнение: мет. корпус
Ном. зак. **1712550000**

Версия	Тип	Уп.	Ном. зак.
Штифт	HDC-HE-16SS		**1207500000**
Штифт	HDC-HE-16SS 17-32		**1215700000**
Штифт	HDC-HE-24SS		**1211100000**
Штифт	HDC-HE-24SS 25-48		**1220800000**
Гнездо	HDC-HE-16BS		**1207700000**
Гнездо	HDC-HE-16BS 17-32		**1216100000**
Гнездо	HDC-HE-24BS		**1211300000**
Гнездо	HDC-HE-24BS 25-48		**1221200000**

Корпус разъема, серия HB-32

С защелками внизу, на длинной стороне — Типоразмер 10

Версия	Тип	Уп.	Ном. зак.
Стандартные корпуса			
1 x Pg29 полный	HDC-HB-32-TSVU1/29P	1	**1217500000**

Корпус разъема, серия HB-48

С защелками внизу, на длинной стороне — Типоразмер 12

Версия	Тип	Уп.	Ном. зак.
Стандартные корпуса			
1 x Pg29 полный	HDC-HB-48-TSVL1/29P	1	**1222600000**

Корпус разъема, серия HB-32

С защелками внизу, на длинной стороне — Типоразмер 10

Версия	Тип	Уп.	Ном. зак.
Стандартные корпуса			
	HDC-HB-32-AVU	1	**1217800000**

Корпус разъема, серия HB-48

С защелками внизу, на длинной стороне — Типоразмер 12

Версия	Тип	Уп.	Ном. зак.
Стандартные корпуса с крышкой			
	HDC-HB-48-ADVL	1	**1222900000**

Серия ConCept

Одно универсальное и гибкое решение для многих областей применения

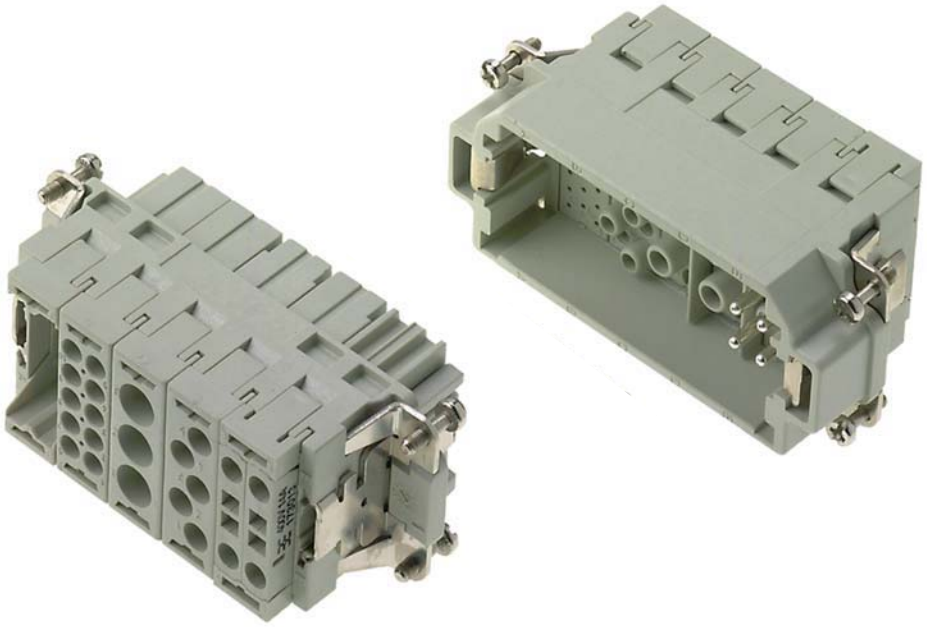

IB отличие от обычных мощных промышленных разъемов, серия ConCept впервые предлагает пользователю специализированные разъемы по цене стандартных.

Эта система соответствует всем разнообразным требованиям, предъявляемым к розеткам промышленных разъемов, в частности, электрическим параметрам, производительности и сигналам, наряду с типами соединений в индивидуальном заказном решении, спроектированном для конкретной задачи.

Используя комбинацию из 2, 3, 5 и 7 рамок-носителей ConCept и модулей, можно получить 562 уникальных различных мощных промышленных разъема. Это число может быть еще увеличено при использовании оптоволоконных модулей. Любое количество оптоволоконных сигналов может быть собрано в одном мощном промышленном разъеме и даже в одном модуле.

Специализированные мощные промышленные разъемы - выгодное решение для покупателя.

Запатентованная модульная система может быть использована для соединения отдельных проектов при использовании большого количества разных электрических данных.

Мы последовательно придерживаемся этого метода и даже воплощаем его в системах с сетевыми шинами.

• Обжимное соединение	3, 4, 5, 10, 20 контактов
• Пружинный зажим	4 контактн.
• Линии POF	10 контактн.
• Винтовое соединение (экранированная линия)	2, 4 контактн.

Технические параметры

Основные параметры		CM-3	CM-5	CM-10	CM-20	CM-HE	CM-4BZF/4SZF
Кол-во контактов		3	5	10	20	4	4
Диаметр контакта	мм	3.6	2.5	1.6	1	2.5	2.5
Соединение		обжим	обжим	обжим	обжим	обжим	пружинная клемма
Контакт		витой	витой	витой	штампованный	витой	витой
Размер провода							
	мм²	1.5…10.0 [2])	0.75…4.0 [1])	0.14…2.5 [1])	0.08…0.52 [1])	0.5…4 [1])	0.5…2.5 [1])
Размер провода AWG		12…7	20…12	26…14	28…20	20…12	20…12
Электрические параметры пластика PC							
Цвет: **серый**							
Рабочее напряжение	В	630 [4])	250	250	100	630	400
Рабочий ток	А	40	20	10	4	25	14
Импульсное рабочее напряжение	кВ	8	6	4	1.5	8	6
Степень загрязнения		3	3	3	3	3	3
Сопротивление изоляции	ħ >	10^{12}	10^{12}	10^{11}	10^{12}	10^{12}	10^{12}
Категория перенапряжения		III	III	III	III	III	III
Объемное сопротивление	mħ	< 5	< 5	< 5	< 5	< 5	< 5
Электрические параметры пластика PA							
Цвет: **черный**							
Рабочее напряжение	В	630	400	250	100		
Рабочий ток	А	40	20	10	4		
Импульсное рабочее напряжение	кВ	8	6	4	1.5		
Степень загрязнения		3	3	3	3		
Сопротивление изоляции	ħ >	10^{11}	10^{11}	10^{10}	10^{11}		
Категория перенапряжения		III	III	III	III		
Объемное сопротивление	mħ	< 5	< 5	< 5	< 5		

Материалы							
• Модуль							
Класс пожаробезопасности UL 94		V-0					
Пластик		PC (серый, RAL 7032)					
		PA (черный, RAL 9005) [3])					
• Рамка							
Класс пожаробезопасности UL 94		V-0					
Пластик		P C (серый, RAL 7032)					
		PA (черный, RAL 9005) [3])					
• Контакты							
Материал основы		медный сплав					
Поверхность							
твердая, серебрение		3 µm Ag	3 µm Ag	3 µm Ag	3 µm Ag	3 µm Ag	3 µm Ag
золочение (> 2 µm Ni)				0.23 µm Au		0.23 µm Au	

Инструкция по применению

Мощные промышленные разъемы Weidmuller протестированы в соответствии со стандартом DIN VDE 0627, среди прочих, и пригодны к использованию в этом диапазоне областей применения. При использовании по назначению мощные промышленные разъемы соответствуют всем требованиям в отношении происходящих электрических, механических, температурных и коррозийных нагрузок. Мощные промышленные разъемы должны вставляться или извлекаться только обесточенными.

[1]) Наконечник провода должен использоваться при соединении с проводом PE для поперечного сечения провода < 0.75 мм²

[2]) Кольцевые кабельные наконечники должны использоваться при соединении с проводом PE для поперечного сечения провода от 6 мм2 до 10 мм²

[3]) 4-контактный обжимной модуль CM-HE и модуль пружинных зажимов CM-4BZF/4SZF доступны только в PC (серый)

[4]) Рабочее напряжение 630 В также включает трехфазные 4- или 3-проводные системы переменного тока с рабочими напряжениями до 690 В (соотв. DIN VDE 0110 таблица 3b).

Серия ConCept

Кривая параметров приборов

Модуль CM-3

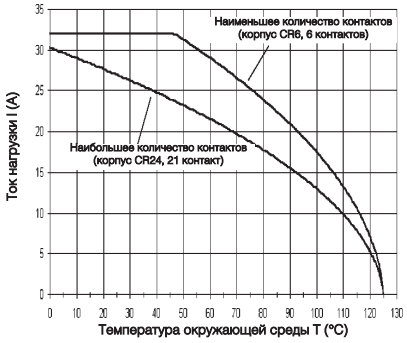

Модуль ConCept CM-3
Провод H07V-K 4.0 мм²

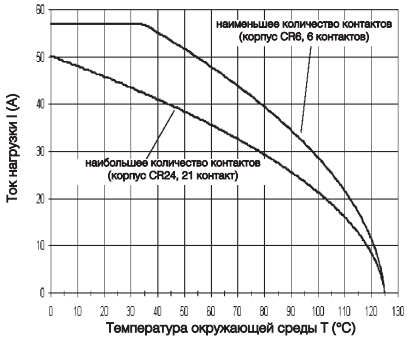

Модуль ConCept CM-3
Провод H07V-K 10.0 мм²

Модуль CM-5

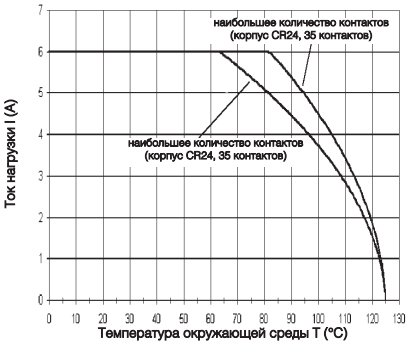

Модуль ConCept CM-5
Провод H05V-K 0.5 мм²

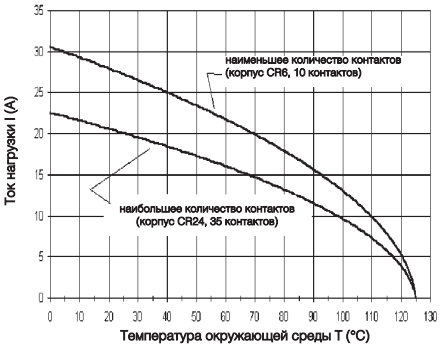

Модуль ConCept CM-5
Провод H07V-K 4.0 мм²

Модуль CM-10

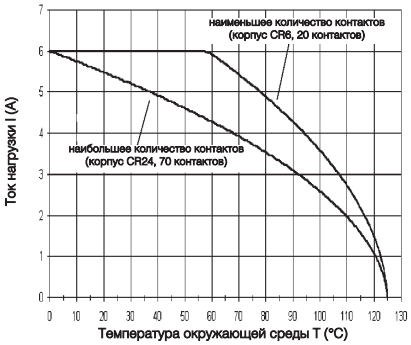

Модуль ConCept CM-10
Провод H05V-K 0.5 мм²

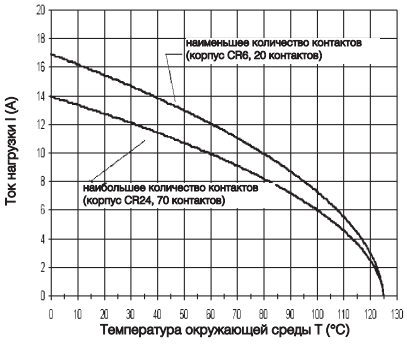

Модуль ConCept CM-10
Провод H07V-K 2.5 мм²

Модуль CM-20

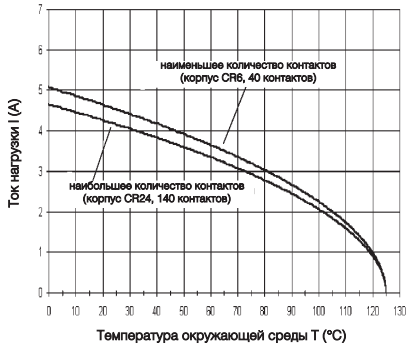

Модуль ConCept CM-20
AWG провод 20/19

Модуль CM-HE

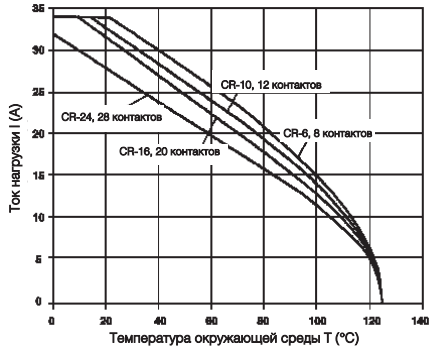

Модуль ConCept CM-HE
Провод H07V-K 4.0 мм²

Модуль CM-4BZF/4SZF

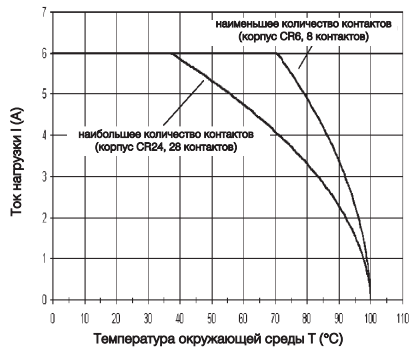

Модуль ConCept CM-4BZF/4SZF
Провод H05V-K 0.5 мм²

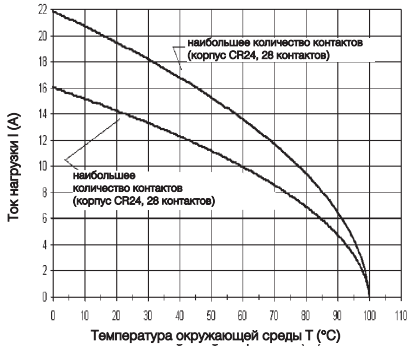

Модуль ConCept CM-4BZF/4SZF
Провод H07V-K 2.5 мм²

Модуль ConCept

CM-3

Рабочее напряжение	630 В
Рабочий ток	40 А

Штифт

Гнездо

Обжимное соединение CM-3

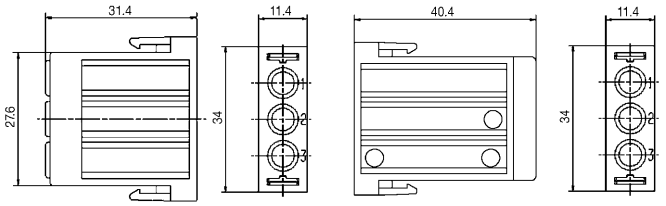

Витой обжимный контакт	Сечение провода, мм²	Номер AWG
	Одножильные контакты	
	1.50	16
	2.50	14
	4.00	12
	6.00	10
	10.00	7

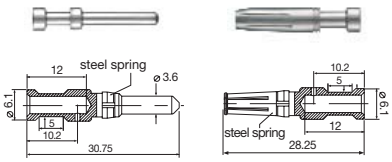

Инструмент

3 контакта

Тип	Уп.	Ном. зак.
черный		
HDC-CM-3SCM	10	1682080000
серый		
HDC-CM-3SCM GR	10	1758360000

Заказывайте контакты отдельно

3 контакта

Тип	Уп.	Ном. зак.
черный		
HDC-CM-3BCM	10	1682090000
серый		
HDC-CM-3BCM GR	10	1758370000

Заказывайте контакты отдельно

Поверхность Серебро		Поверхность	
Уп.	Ном. зак.	Уп.	Ном. зак.
100	1698120000		
100	1698140000		
100	1682260000		
100	1682280000		
100	1682300000		

Поверхность Серебро		Поверхность	
Уп.	Ном. зак.	Уп.	Ном. зак.
100	1698130000		
100	1698150000		
100	1682270000		
100	1682290000		
100	1682310000		

Тип	Ном. зак.
Обжимной инструмент	
Инструмент для извлечения контактов	

Тип	Ном. зак.
CTX CM 3,6	9018480000
HDC-DW-M3	1688240000

CM-5

Рабочее напряжение	250 В*
Рабочий ток	20 А

Штифт

*400 В черный/250 В серый

Гнездо

*400 В черный/250 В серый

Обжимное соединение CM-5

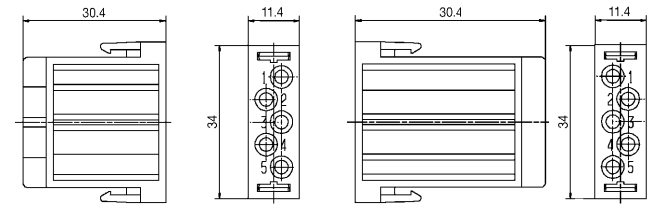

Витой обжимный контакт	Сечение провода, мм²	Номер AWG
	Одножильные контакты	
	0.75 - 1.00	18
	1.50	16
	2.50	14
	4.00	12

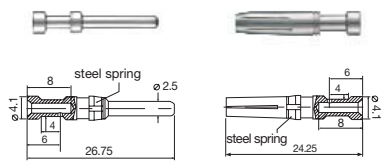

Инструмент

5 контактов

Тип	Уп.	Ном. зак.
черный		
HDC-CM-5SCM	10	1682100000
серый		
HDC-CM-5SCM GR	10	1758380000

Заказывайте контакты отдельно

5 контактов

Тип	Уп.	Ном. зак.
черный		
HDC-CM-5BCM	10	1682110000
серый		
HDC-CM-5BCM GR	10	1758390000

Заказывайте контакты отдельно

Поверхность Серебро		Поверхность	
Уп.	Ном. зак.	Уп.	Ном. зак.
100	1682340000		
100	1682360000		
100	1682380000		
100	1682400000		

Поверхность Серебро		Поверхность	
Уп.	Ном. зак.	Уп.	Ном. зак.
100	1682350000		
100	1682370000		
100	1682390000		
100	1682410000		

Тип	Ном. зак.
Обжимной инструмент	
Инструмент для извлечения контактов	

Тип	Ном. зак.
CTX CM 1,6 / 2,5	9018490000
HDC-DW-M5	1688230000

Модуль ConCept

CM-10

Рабочее напряжение	250 В
Рабочий ток	10 А

Обжимное соединение — CM-10

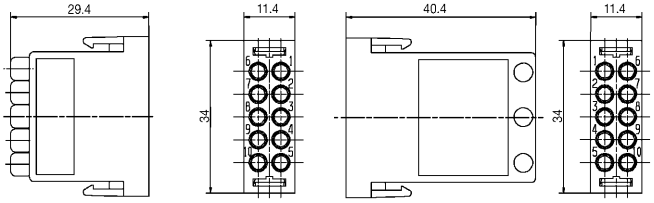

Витой обжимный контакт	Сечение провода, мм²	Номер AWG
	Одножильные контакты	
	0.14 - 0.37	22
	0.50	20
	0.75 - 1.00	18
	1.50	16
	2.50	14

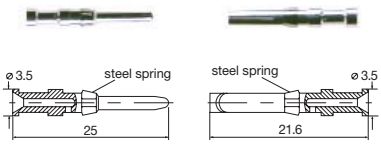

Инструмент

Штифт

Тип	Уп.	10 контактов Ном. зак.
черный		
HDC-CM-10SCM	10	1682120000
серый		
HDC-CM-10SCM GR	10	1758400000

Заказывайте контакты отдельно

Поверхность Серебро Уп.	Ном. зак.	Поверхность Золото Уп.	Ном. зак.
100	1651520000	100	1651620000
100	1651530000	100	1651630000
100	1601750000	100	1651640000
100	1651550000	100	1651650000
100	1651560000	100	1651660000

Обжимной инструмент	
Инструмент для извлечения контактов	

Гнездо

Тип	Уп.	10 контактов Ном. зак.
черный		
HDC-CM-10BCM	10	1682130000
серый		
HDC-CM-10BCM GR	10	1758410000

Заказывайте контакты отдельно

Поверхность Серебро Уп.	Ном. зак.	Поверхность Золото Уп.	Ном. зак.
100	1651570000	100	1651670000
100	1651580000	100	1651680000
100	1601760000	100	1651690000
100	1651600000	100	1651700000
100	1651610000	100	1651710000

Тип	Ном. зак.
CTX CM 1,6 / 2,5	9018490000
HDC-DW-M10	1688220000

CM-20

Рабочее напряжение	100 В
Рабочий ток	4 А

Обжимное соединение — CM-20

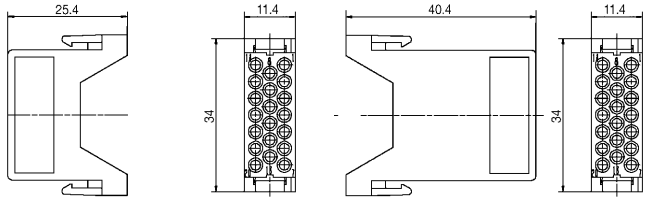

Штампованный обжимный контакт	Сечение провода, мм²	Номер AWG
	Одножильные контакты	
	0.08 - 0.20	28 - 24
	0.20 - 0.52	24 - 20

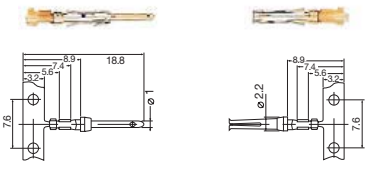

Инструмент

Штифт

Тип	Уп.	20 контактов Ном. зак.
черный		
HDC-CM-20SCG	10	1682160000
серый		
HDC-CM-20SCG GR	10	1758420000

Заказывайте контакты отдельно

Поверхность Уп.	Ном. зак.	Поверхность Золото Уп.	Ном. зак.
		300	1682420000
		300	1682440000

Обжимной инструмент	
Инструмент для извлечения контактов	

Гнездо

Тип	Уп.	20 контактов Ном. зак.
черный		
HDC-CM-20BCG	10	1682170000
серый		
HDC-CM-20BCG GR		1758430000

Заказывайте контакты отдельно

Поверхность Уп.	Ном. зак.	Поверхность Золото Уп.	Ном. зак.
		300	1682430000
		300	1682450000

Тип	Ном. зак.
HDC-CM-20/CZC9428P	1700900000
HDC-DW-M20	1688210000

Модуль ConCept

CM-HE

Рабочее напряжение	630 В
Рабочий ток	25 А

Штифт

Гнездо

Обжимное соединение — CM-HE

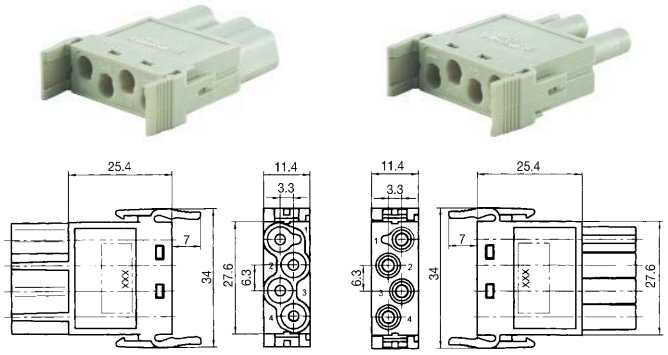

	4 контакта	
Тип	Уп.	Ном. зак.
серый		
HDC-CM-HE-4S GR	10	1758340000

Заказывайте контакты отдельно

	4 контакта	
Тип	Уп.	Ном. зак.
серый		
HDC-CM-HE-4B GR	10	1758350000

Заказывайте контакты отдельно

Витой обжимный контакт	Сечение провода, мм²	Номер AWG
	Одножильные контакты	
	0.50	20
	0.75 - 1.00	18
	1.50	16
	2.50	14
	4.00	12

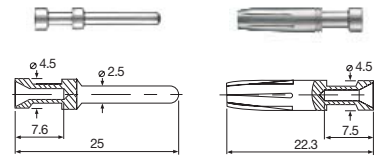

Поверхность Серебро		Поверхность Золото	
Уп.	Ном. зак.	Уп.	Ном. зак.
100	1200500000	100	1651420000
100	1200600000	100	1651430000
100	1200700000	100	1651440000
100	1200800000	100	1651450000
100	1200900000	100	1651460000

Поверхность Серебро		Поверхность Золото	
Уп.	Ном. зак.	Уп.	Ном. зак.
100	1201100000	100	1651470000
100	1201200000	100	1651480000
100	1201300000	100	1651490000
100	1201400000	100	1651500000
100	1201500000	100	1651510000

Tool

Тип	Ном. зак.
Обжимной инструмент	
Инструмент для извлечения контактов	

Тип	Ном. зак.
CTX CM 1,6 / 2,5	9018490000
HDC-DW-M4	1760170000

CM-4

Рабочее напряжение	400 В
Рабочий ток	14 А

Штифт

Гнездо

Пружинное соединение — CM-4

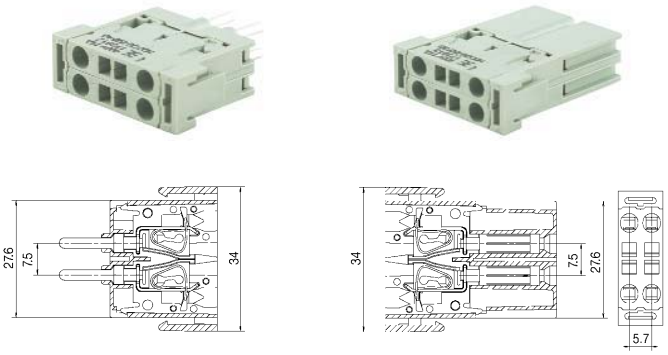

	4 контакта	
Тип	Уп.	Ном. зак.
HDC-CM-4SZF AG	10	1730120000

	4 контакта	
Тип	Уп.	Ном. зак.
HDC-CM-4BZF AG	10	1730130000

Магистральные модули ConCept

Самые маленькие модульные мощные промышленные разъемы для экранированных проводов

ConCept Bus идеально подходит для передачи высокочувствительных сигналов в промышленных разъемах.

Модули ConCept системы мощных промышленных разъемов предоставляют множество функций при очень малом занимаемом пространстве с надежной защитой от электромагнитных полей, влажности, пыли и экстремальных механических нагрузок (IP65).

Weidmuller ConCept Bus - самые маленькие промышленные разъемы для экранированных линий в модульном прямоугольном исполнении. Это идеальное решение для неблагоприятных промышленных условий. Вы можете использовать простое винтовое соединение без необходимости в обжиме!

Возможны комбинации с другими модулями для подключения питания и других сигналов от специализированных устройств в одном промышленном разъеме.

Новый модуль Profibus DP с функцией T-разъема обеспечивает непрерывное функционирование при необходимости в обслуживании или при замене других устройств. Теперь нет необходимости отключать систему сетевых шин, как раньше, поскольку другие устройства могут быть просто подключены или отключены во время работы, используя не нуждающиеся в подготовке промышленные разъемы, теперь впервые доступные для решений с сетевыми шинами. Надежное питание подключенных устройств с сетевыми шинами также обеспечивается теми же промышленными разъемами.

В настоящее время только модули Weidmuller предлагают инновационную T-функцию для внешних устройств, подключенным к ответвительной линии. Weidmuller использует надёжную систему мощных промышленных разъемов USB на одной стороне для новых модулей Profibus DP. Это гарантирует скорость передачи 1,5 Мбод и минимум 200 циклов включения-отключения. На другой стороне находится винтовое соединение для экранированных линий Profibus.

Модули Profibus DP с функцией T-соединения занимают только один слот в рамке-носителе системы ConCept.

Преимущества

- Высокий класс защиты (IP65)
- Решение очень небольшого размера
- Простое винтовое соединение
- Хорошее экранирование
- Высокая гибкость

Версии

- Ввод магистрального разъема

  HDC CM BUS 4...
  для экранированных проводов
  (для соединения 4 проводов и экрана)

- Магистральный разъем с интегрированным T-выходом

  HDC CM BUS 2... PDP
  (решение Profibus DP)

Технические параметры

Параметры материалов	HDC CM BUS 4 ...	HDC CM BUS 2 ... PDP
Изоляционный материал	Армированный стекловолокном PC	
Цвет	Серый (аналог RAL 7032)	
Температурный диапазон	– 20 °C до +85 °C	
Параметры системы		
Технология соединения	Винтовое соединение	
Кол-во контактов	4 + экран	2 + экран
Провода	0.08 ... 1.5 мм^2 AWG 28 ... 16	соотв. Profibus DP
Внешний диаметр хомута-кабельного экрана	2.1 ... 7 мм	
Рабочие параметры соотв. VDE 010 часть 100		
Рабочий ток	1 A	
Рабочее напряжение	30 V	
Скорость передачи	акс. 1.5 Мбит/с	
Момент силы соединения		
Хомут экрана	макс. 0.5 Н*м	
Клемма печатной платы	макс. 0.2 Н*м	

Инструкции по сборке

- Используйте наконечники на провод
- Зафиксируйте экранирующую оплетку под хомутом
- Используйте специальные установочные параметры момента силы
- Поместите модуль в дальнем конце рамки с соединительной стороной наружу.

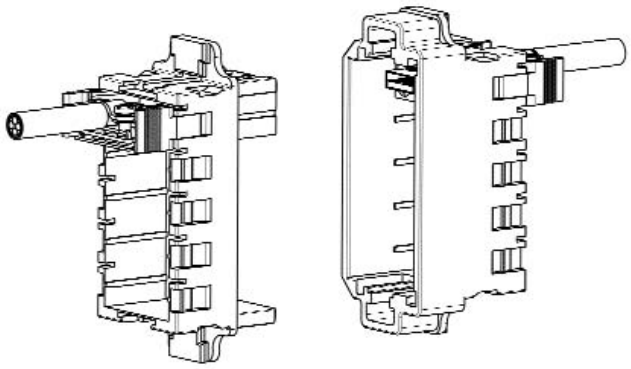

Ухудшение параметров

Кривая ухудшения параметров

Магистральные модули ConCept / AWG 22

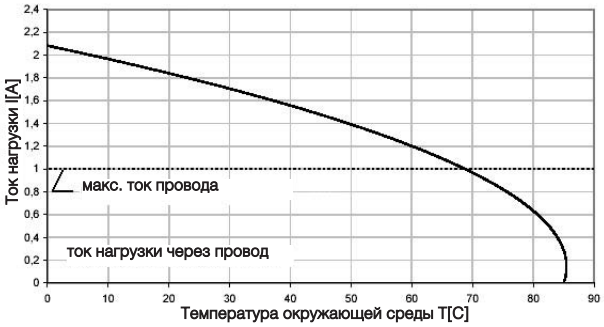

Кривая ухудшения параметров

Магистральные модули ConCept / 2*AWG 22 + 2*AWG 24/4 контакта

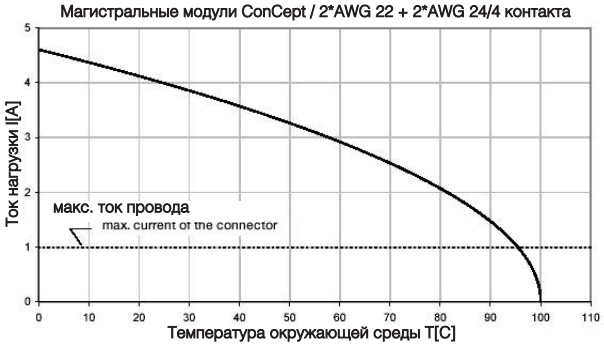

Магистральные модули ConCept

Магистральные разъемы

Рабочее напряжение	30 В
Рабочий ток	1 А

Информация для заказа

HDC CM BUS 4

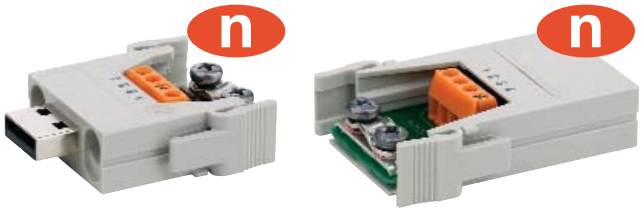

Штифтовый модуль

4 контакта

Тип	Уп.	Ном. зак.
HDC CM BUS 4SS	5	1814310000

Гнездовой модуль

4 контакта

Тип	Уп.	Ном. зак.
HDC CM BUS 4BS	5	1814300000

Монтажная схема

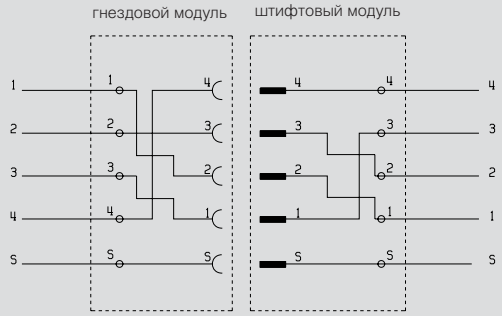

Размеры штифтового модуля

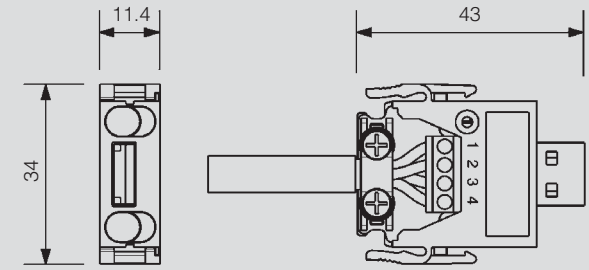

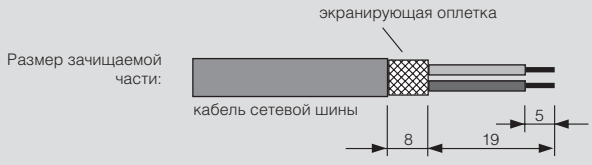

Размеры штифтового модуля

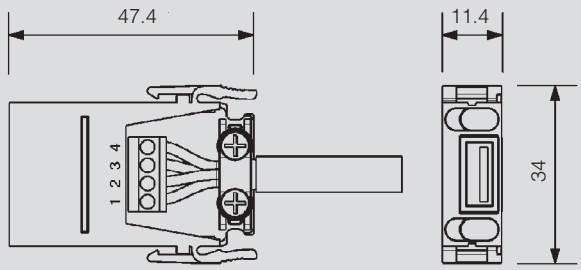

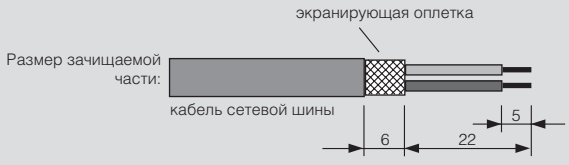

Магистральные модули ConCept

Магистральные разъемы с интегрированным T-выходом

Рабочее напряжение	30 В
Рабочий ток	1 А

Штифтовый модуль

Гнездовой модуль

Информация для заказа

HDC CM BUS 4

2 контакта		
Тип	Уп.	Ном. зак.
HDC CM BUS 2SS PDP A 5		1806060000

2 контакта		
Тип	Уп.	Ном. зак.
HDC CM BUS 2BS T PDP C 5		1806030000

Монтажная схема

Топология PROFIBUS - линейная.
Ответвления (T-ветви) соединяют отдельные устройства или удаленные I/O с магистральным кабелем. Длина ответвительной линии зависит от скорости передачи и должна быть как можно короче. IEC 61158 указывает, что длина ответвительной линии менее чем 6,6 м разрешена для скорости передачи 1500 кбит/с на сегмент.
Источник: Profibus Directive Order No. 2.111 Версия 1.0

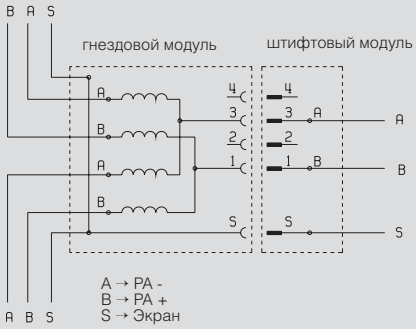

Размеры штифтового модуля

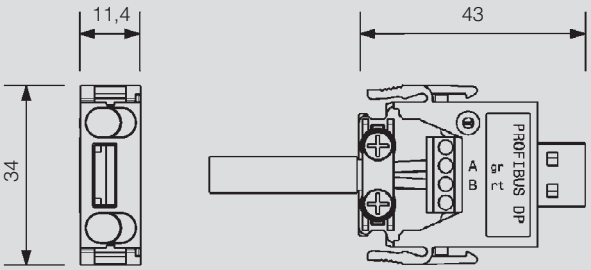

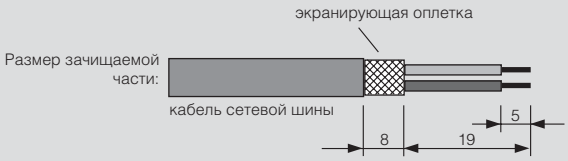

Размеры штифтового модуля

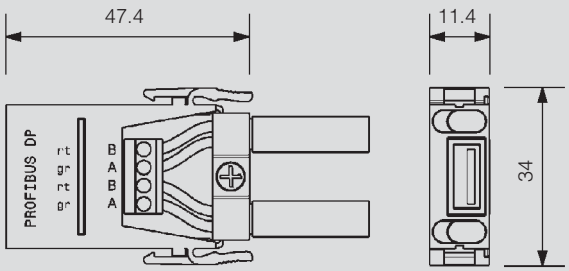

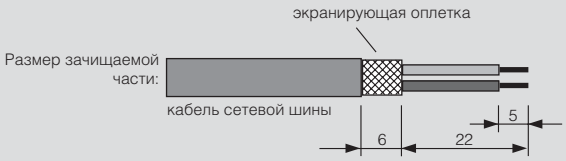

Монтажный корпус ConCept

Размер 3

Штифтовый корпус
На 2 модуля

Гнездовой корпус
На 2 модуля

Корпус CR6

Тип	Уп.	Ном. зак.
черный		
HDC-CR6-2S	5	1682180000
серый		
HDC-CR6-2S GR	5	1758440000

Тип	Уп.	Ном. зак.
черный		
HDC-CR6-2B	5	1682190000
серый		
HDC-CR6-2B GR	5	1758450000

Инструмент

	Тип	Ном. зак.
Инструмент для извлечения модуля	HDC-DW-M0D	1688200000

Размеры

Штифтовый корпус

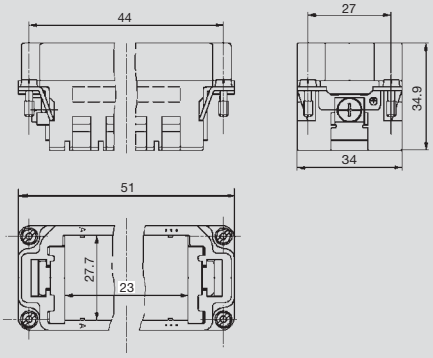

Установка предохранителя

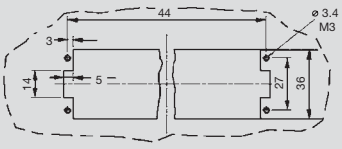

Гнездовой корпус

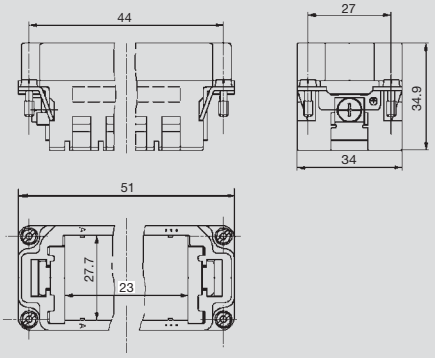

Установка предохранителя

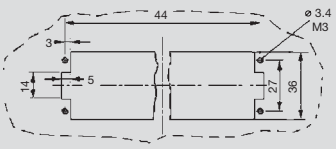

Монтажный корпус ConCept

Размер 3

Корпус — HB-6 / HBD-16 TSVL

Боковые кабельные входы

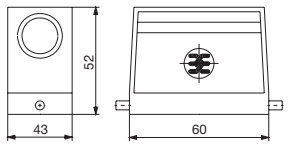

Высокая модель (мм) B = 72
Стандартная модель (мм) B = 52

Метрический	вход на	вход	Уп.	Высокая модель	Стандарт
с соед. устр.		1xM20	10		1788100000
без соед. устр.		1xM20	10		1805930000
с соед. устр.		1xM25	10		1788090000
без соед. устр.		1xM25	10	1787480000	

Корпус — HB-6 / HBD-16 TOVL

Кабельные входы вверху

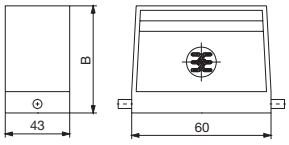

Высокая модель (мм) B = 72
Стандартная модель (мм) B = 52

Метрический	вход на	вход	Уп.	Высокая модель	Стандарт
без соед. устр.	1xM20		10		1788120000
без соед. устр.	1xM25		10	1787500000	1788110000
без соед. устр.	1xM32		10	1787490000	

Корпус — HB-6 / HBD-16 TVL

Кабельные входы вверху и сбоку

Метрический	вход на	вход	Уп.	Высокая модель	Стандарт
	1xM32	2xM16	10	1851840000	

Крышка для кабельного корпуса

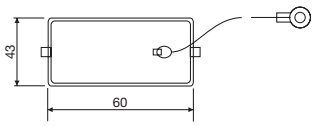

Версия	Уп.	Ном. зак.
Версия	2	1665210000

Размер 3

Корпус разъема — HB-6 ADVL

С защелками внизу

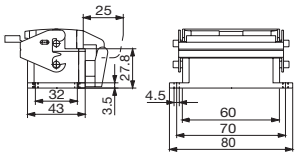

Версия	Уп.	Ном. зак.
с крышкой	1	1202500000
без крышки	5	1202100000

Цокольный корпус — HB-6 / HBD-16 SDVL

С защелками внизу

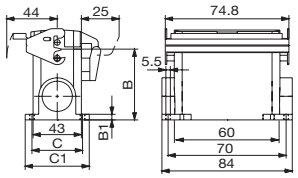

Высокая модель (мм) B = 74 / B1 = 6 / C = 45 / C1 = 58
Стандартная модель (мм) B = 54 / B1 = 4.5 / C = 40 / C1 = 54

Метрический		Уп.	Высокая модель	Стандарт
с крышкой	1xM25	2		1802240000
с крышкой	2xM20	10		1788170000
с крышкой	2xM25	10	1787540000	1788160000

Соединительный корпус — HB-6 / HBD-16 KVL

С защелками внизу

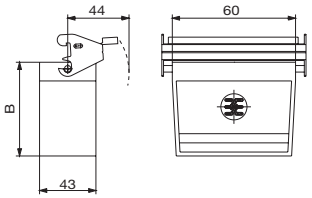

Стандартная модель (мм) B = 54.8

Метрический	вход на	Уп.	Высокая модель	Стандарт
без соед. устр.	1xM20	5		1837550000

Крышка для нижней части корпуса

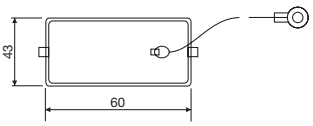

Версия	Уп.	Ном. зак.
недоступна	5	1665200000

Монтажный корпус ConCept

Размер 4

Штифтовый корпус
На 3 модуля

Гнездовой корпус
На 3 модуля

Корпус CR10

Тип	Уп.	Ном. зак.
черный		
HDC-CR10-3S	5	1682200000
серый		
HDC-CR10-3S GR		1758460000

Тип	Уп.	Ном. зак.
черный		
HDC-CR10-3B	5	1682210000
серый		
HDC-CR10-3B GR	5	1758470000

Инструмент

	Тип	Ном. зак.
Инструмент для извлечения модуля	HDC-DW-M0D	1688200000

Размеры

Штифтовый корпус

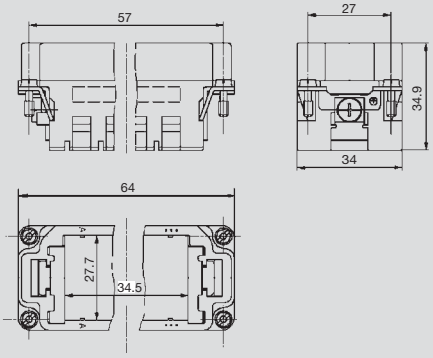

Установка предохранителя

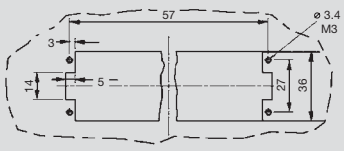

Гнездовой корпус

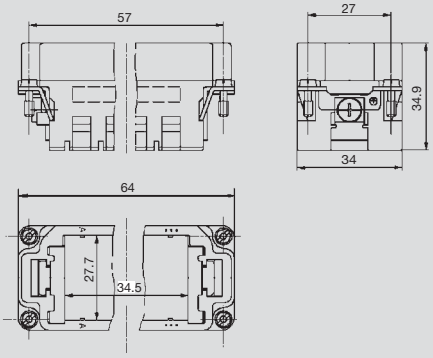

Установка предохранителя

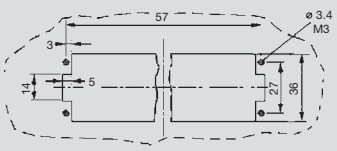

Монтажный корпус ConCept

Размер 4

Корпус — HB-10 / HBD-24 TSVU

Боковые кабельные входы

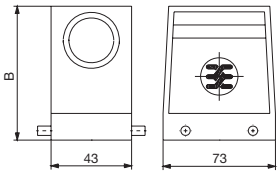

Высокая модель (мм) B = 72
Стандартная модель (мм) B = 52

Метрический вход на	вход	Уп.	Высокая модель	Стандарт
с соед. устр.	1xM20	10		1787560000
с соед. устр.	1xM25	10		1787550000
без соед. устр.	1xM25	10	1787240000	
без соед. устр.	1xM32	10	1787230000	

Корпус — HB-10 / HBD-24 TOVU

Кабельные входы вверху

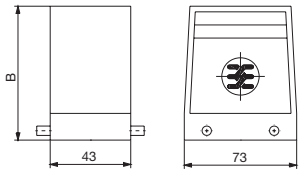

Высокая модель (мм) B = 72
Стандартная модель (мм) B = 52

Метрический вход на	вход	Уп.	Высокая модель	Стандарт
без соед. устр. 1xM20		10		1787600000
без соед. устр. 1xM25		10	1787300000	1787590000
без соед. устр. 1xM32		10	1787290000	

Корпус — HB-10 / HBD-24 TVU

Кабельные входы вверху и сбоку

Метрический вход на	вход	Уп.	Высокая модель	Стандарт
1xM25	2xM16	10	1851850000	

Крышка для кабельного корпуса

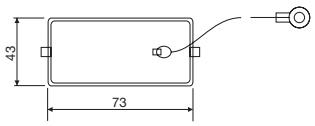

Версия	Уп.	Ном. зак.
недоступна	2	1665240000

Размер 4

Корпус разъема — HB-10 AVU

С защелками внизу

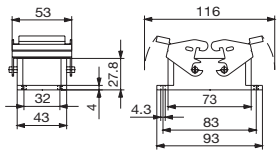

Версия	Уп.	Ном. зак.
без крышки	1	1205000000

Цокольный корпус — HB-10 / HBD-24 SVU

С защелками внизу

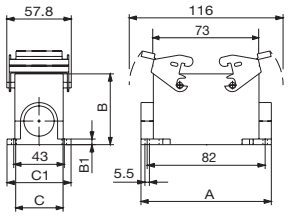

Высокая модель (мм) A = 97 / B = 74 / B1 = 6 / C = 45 / C1 = 58
Стандартная модель (мм) A = 94 / B = 57 / B1 = 4.5 / C = 40 / C1 = 54

Метрический		Уп.	Высокая модель	Стандарт
без крышки	2xM20	10		1787640000
без крышки	2xM25	10	1787350000	1787630000
без крышки	2xM32	10	1787360000	

Соединительный корпус — HB-10 / HBD-24 KVU

С защелками внизу

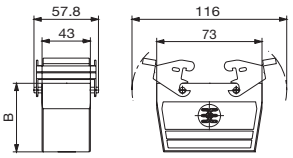

Высокая модель (мм) B = 74.8
Стандартная модель (мм) B = 54.8

Метрический	вход на	Уп.	Высокая модель	Стандарт
без соед. устр.	1xM20	10		1787720000
без соед. устр.	1xM25	10	1787440000	1787710000
без соед. устр.	1xM32	10	1787430000	

Cover for housing bottoms

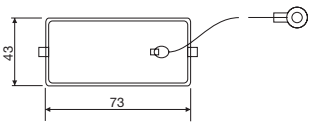

Версия	Уп.	Ном. зак.
недоступна	5	1665230000

Монтажный корпус ConCept

Размер 6

Штифтовый корпус
На 5 модулей

Гнездовой корпус
На 5 модулей

Размер 6 CR16

Тип	Уп.	Ном. зак.
черный		
HDC-CR16-5S	5	1682220000
серый		
HDC-CR16-5S GR	5	1758480000

Тип	Уп.	Ном. зак.
черный		
HDC-CR16-5B	5	1682230000
серый		
HDC-CR16-5B GR		1758490000

Инструмент

Инструмент для извлечения модуля

Тип	Ном. зак.
HDC-DW-M0D	1688200000

Размеры

Штифтовый корпус

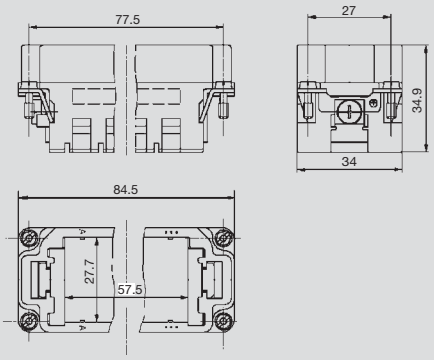

Установка предохранителя

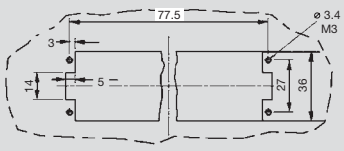

Гнездовой корпус

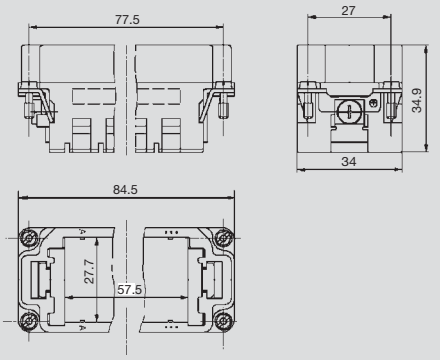

Установка предохранителя

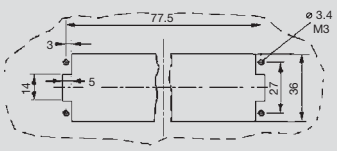

Монтажный корпус ConCept

Размер 6

Корпус — HB-16 / HBD-40 TSVU

Боковые кабельные входы

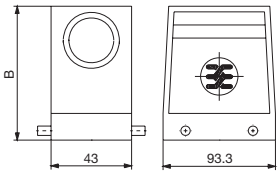

Высокая модель (мм) B = 76
Стандартная модель (мм) B = 61

Метрический вход на	вход	Уп.	Высокая модель	Стандарт
с соед. устр.	1xM25	5		1788180000
без соед. устр.	1xM25	5	1787010000	
без соед. устр.	1xM32	5	1787000000	

Корпус — HB-16 / HBD-40 TOVU

Кабельные входы вверху

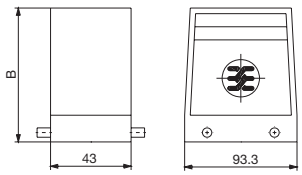

Высокая модель (мм) B = 76
Стандартная модель (мм) B = 61

Метрический вход на	вход	Уп.	Высокая модель	Стандарт
без соед. устр. 1xM25		5	1787070000	1788210000
без соед. устр. 1xM32		5	1787060000	

Корпус — HB-16 / HBD-40 TVU

Кабельные входы вверху и сбоку

Метрический вход на	вход	Уп.	Высокая модель	Стандарт
1xM32	1xM25	5		1851860000
1xM32	1xM16, 1xM32	5	1851870000	

Крышка для кабельного корпуса

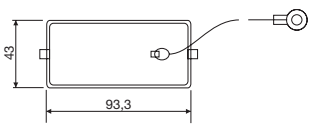

Версия	Уп.	Ном. зак.
недоступна	2	1665270000

Размер 6

Корпус разъема — HB-16 AVU

С защелками внизу

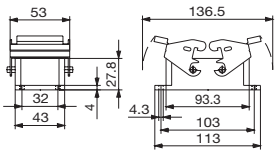

Версия	Уп.	Ном. зак.
без крышки	1	1208600000

Цокольный корпус — HB-16 / HBD-40 SVU

С защелками внизу

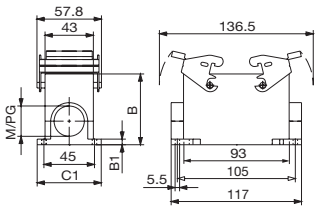

Высокая модель (мм) B = 84 / B1 = 6 / C1 = 58
Стандартная модель (мм) B = 64 / B1 = 4.5 / C1 = 57

Метрический		Уп.	Высокая модель	Стандарт
без крышки	1xM25	2		1802250000
без крышки	2xM25	5	1787120000	1788240000
без крышки	2xM32	5	1787110000	

Соединительный корпус — HB-16 / HBD-40 KVU

С защелками внизу

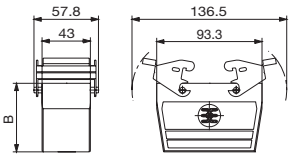

Высокая модель (мм) B = 78.8
Стандартная модель (мм) B = 63.8

Метрический	вход на	Уп.	Высокая модель	Стандарт
без соед. устр.	1xM25	5	1787200000	1788280000
без соед. устр.	1xM32	5	1787190000	

Cover for housing bottoms

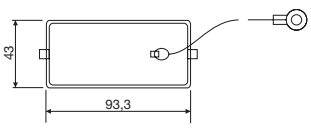

Версия	Уп.	Ном. зак.
недоступна	2	1665260000

Монтажный корпус ConCept

Размер 8

Штифтовый корпус
На 7 модулей

Гнездовой корпус
На 7 модулей

Корпус CR24

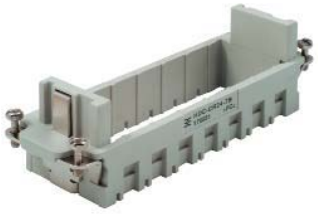

Тип	Уп.	Ном. зак.
черный		
HDC-CR24-7S	5	1682240000
серый		
HDC-CR24-7S GR	5	1758500000

Тип	Уп.	Ном. зак.
черный		
HDC-CR24-7B	5	1682250000
серый		
HDC-CR24-7B GR	5	1758510000

Инструмент

	Тип	Ном. зак.
Инструмент для извлечения модуля	HDC-DW-M0D	1688200000

Размеры

Штифтовый корпус

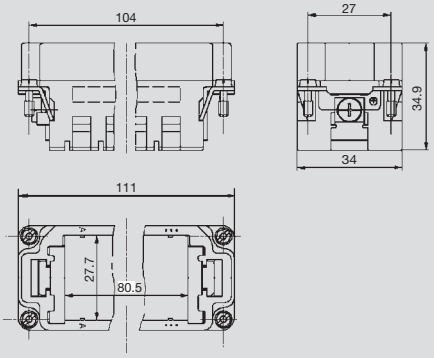

Установка предохранителя

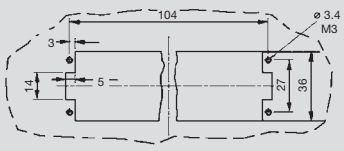

Гнездовой корпус

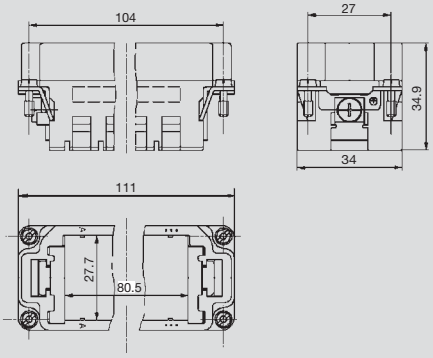

Установка предохранителя

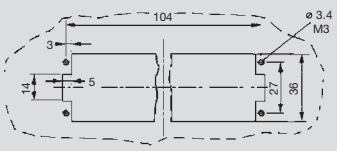

Монтажный корпус ConCept

Размер 8

Корпус — HB-24 / HBD-64 TSVU

Боковые кабельные входы

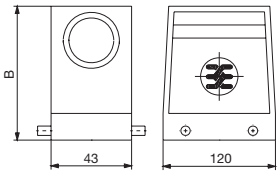

Высокая модель (мм) B = 76
Стандартная модель (мм) B = 61

Метрический вход на	вход	Уп.	Высокая модель	Стандарт
с соед. устр.	1xM25	5		1787760000
с соед. устр.	1xM32	5		1787750000
без соед. устр.	1xM25	5	1786780000	
без соед. устр.	1xM32	5	1786770000	

Корпус — HB-24 / HBD-64 TOVU

Кабельные входы вверху

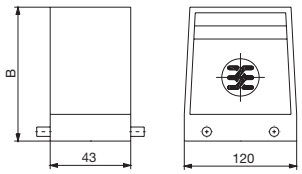

Высокая модель (мм) B = 76
Стандартная модель (мм) B = 61

Метрический вход на	вход	Уп.	Высокая модель	Стандарт
без соед. устр. 1xM25		5		1787820000
без соед. устр. 1xM32		5	1786830000	1787810000

Корпус — HB-24 / HBD-64 TVU

Кабельные входы вверху и сбоку

Метрический вход на	вход	Уп.	Высокая модель	Стандарт
1xM25	1xM16, 1xM32	5		1851890000
2xM20	1xM32, 1xM25	5	1851900000	

Крышка для кабельного корпуса

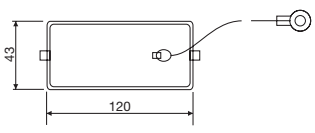

Версия	Уп.	Ном. зак.
недоступна	2	1665640000

Размер 8

Корпус разъема — HB-24 AVU

С защелками внизу

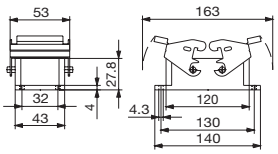

Версия	Уп.	Ном. зак.
без крышки	1	1212400000

Цокольный корпус — HB-24 / HBD-64 SVU

С защелками внизу

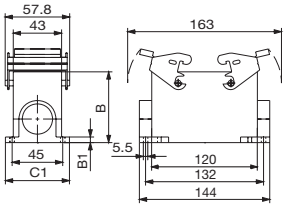

Высокая модель (мм) B = 84 / B1 = 6 / C1 = 58
Стандартная модель (мм) B = 64 / B1 = 4.5 / C1 =57

Метрический		Уп.	Высокая модель	Стандарт
без крышки	1xM25	2		1802230000
без крышки	2xM25	5	1786890000	1787870000
без крышки	2xM32	5	1786880000	

Соединительный корпус — HB-24 / HBD-64 KVU

С защелками внизу

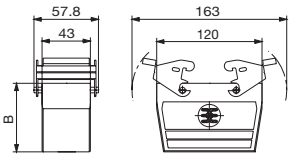

Высокая модель (мм) B = 78.8
Стандартная модель (мм) B = 63.8

Метрический	вход на	Уп.	Высокая модель	Стандарт
без соед. устр.	1xM25	5	1786970000	1787920000
без соед. устр.	1xM32	5	1786960000	1787910000

Крышка для нижней части корпуса

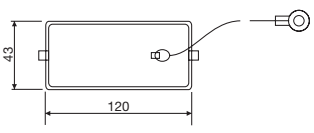

Версия	Уп.	Ном. зак.
недоступна	2	1665630000